FICHA TECNICA DE PRODUCTO

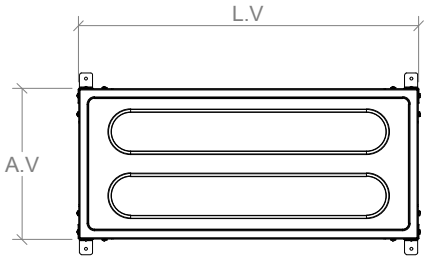

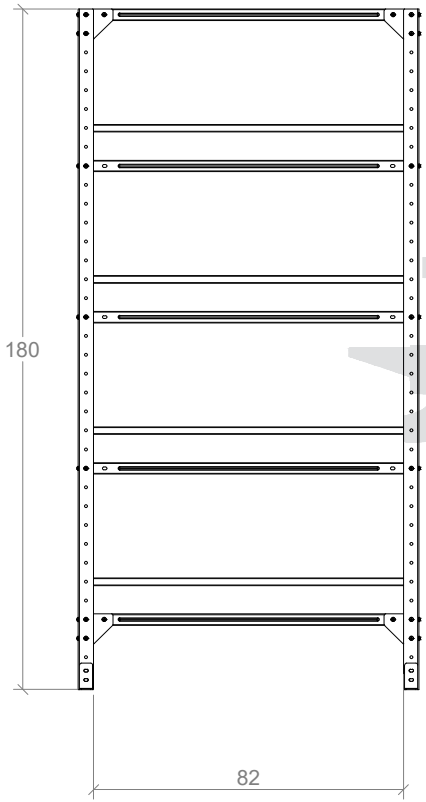

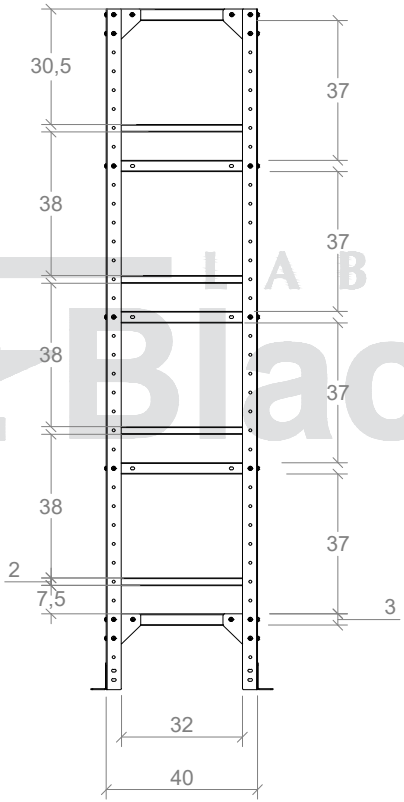

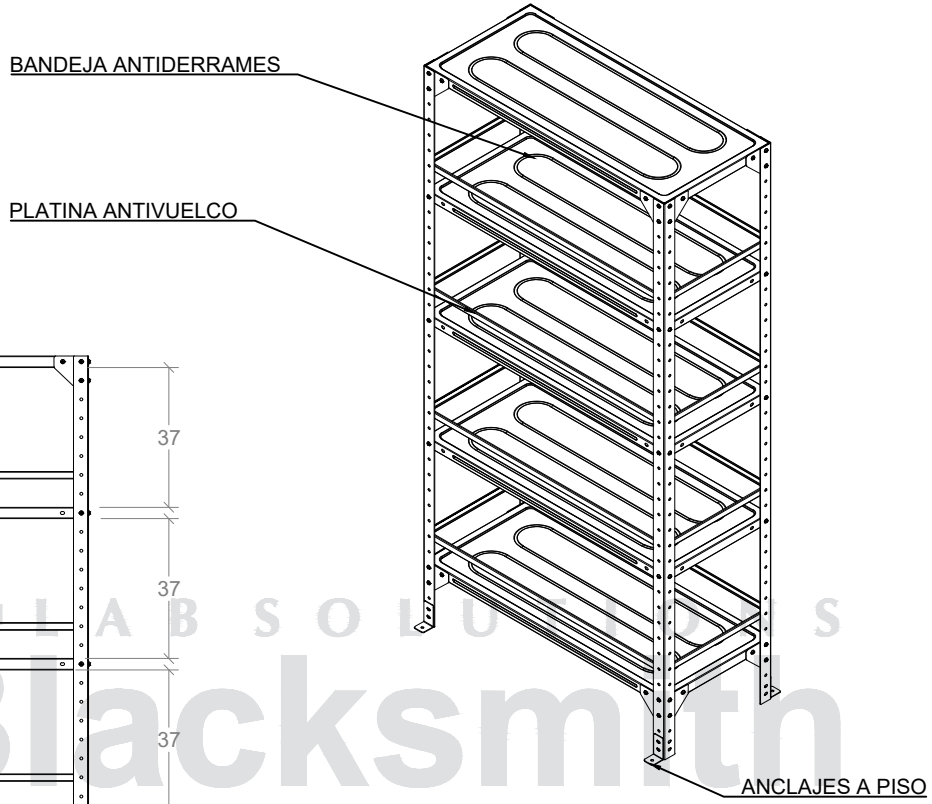

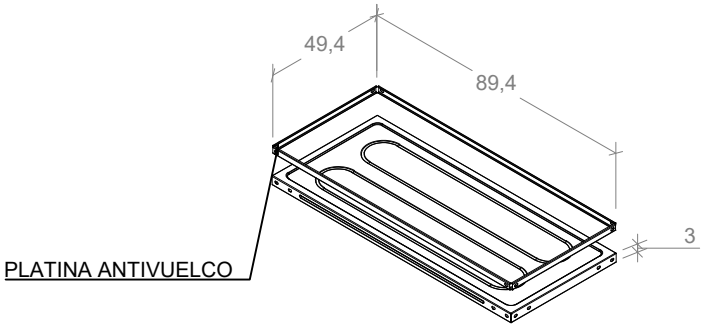

LAB SOLUTIONS
Blacksmith

* Son 4 bandejas antiderrames con sus respectivas platinas antivuelco.

* La longitud variable (L.V) para estantería abierta acero inoxidable es de 90 o 100 cm.

* El ancho variable (A.V) para estantería abierta acero inoxidable es de 30-40-50 cm.

DISEÑOS Y SOLUCIONES INDUSTRIALES S.A.S
www.disenosysoluciones.com
comercial@disenosysoluciones.com
NIT: 900267059-5
PBX: (574) 5802666
MEDELLÍN - COLOMBIA

CODIGO:

EA100001

CATEGORIA:

ESTANTERÍA

NOMBRE:

ESTANTERÍA ABIERTA BLACKSMITH C18 EN ACERO INOXIDABLE 304

OBSERVACIONES:

LOS VALORES DE CAPACIDAD Y PESO SON PARA REFERENCIA, PUEDEN VARIAR DE ACUERDO AL LOTE DE FABRICACIÓN

UN. cm

LA INFORMACIÓN INCLUIDA EN ESTE PLANO PERTENECE EXCLUSIVAMENTE A: *DISEÑOS Y SOLUCIONES INDUSTRIALES S.A.S.* QUEDA PROHIBIDA LA REPRODUCCIÓN TOTAL O PARCIAL SIN PREVIO CONSENTIMIENTO ESCRITO DE LA COMPAÑÍA.